2Voice Deurtelefonie

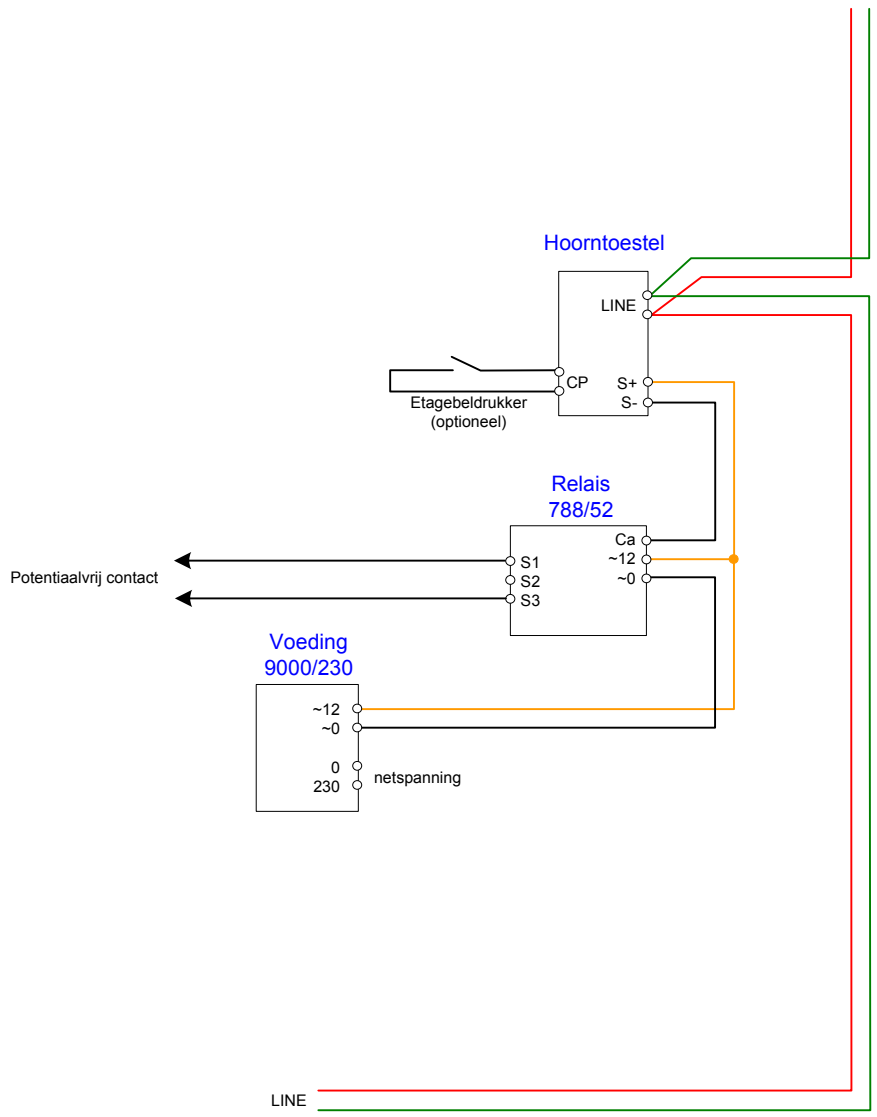

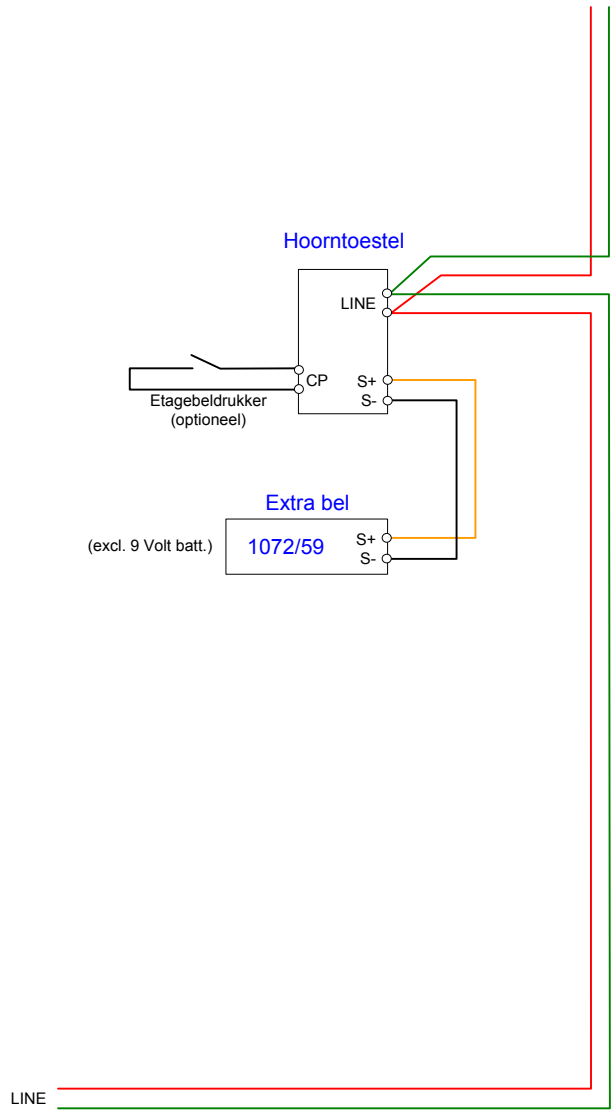

2Voice Deurvideo

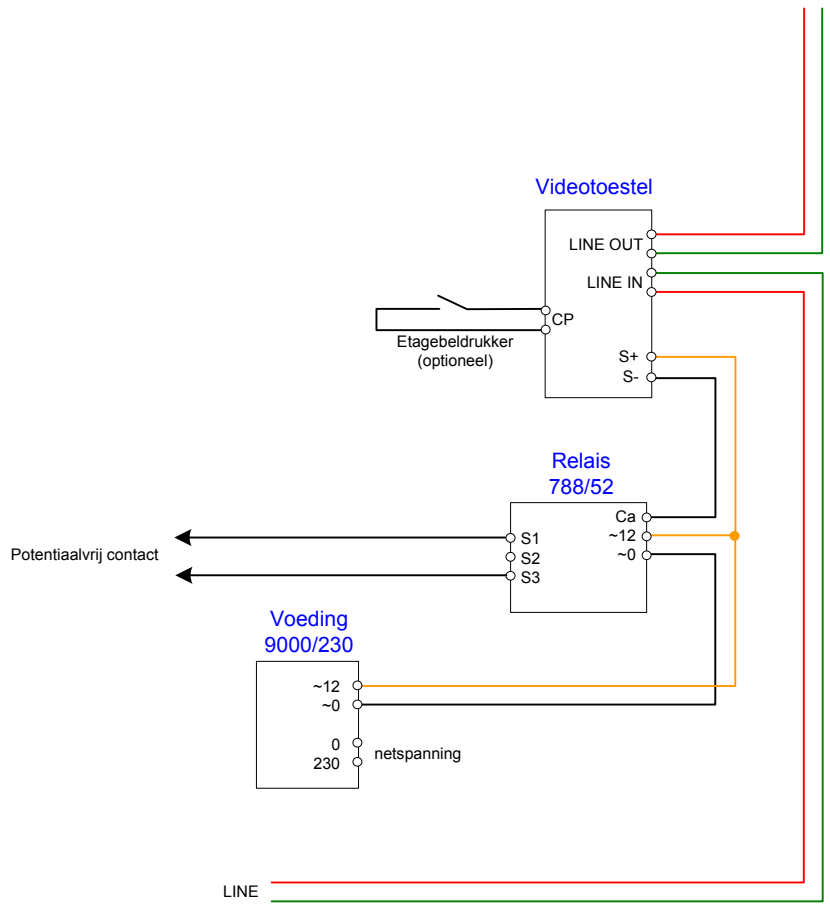

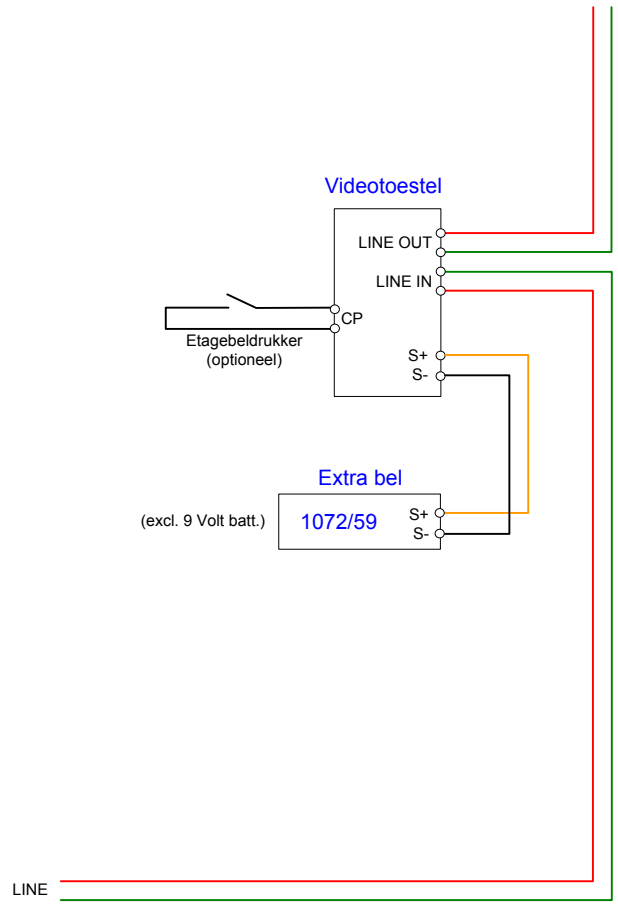

ELBO	Elbo Technology B.V.	Datum: 05-02-2016
		Getekend: MM
Omschrijving: Extra signaalgever of potentiaalvrij contact		

Internet: www.elbotechnology.nl | Telefoon: 0031 (0)40 267 9 888 | Fax: 0031 (0)40 267 9 870 | E-mail: info@elbotechnology.nl

Tekening referentie : WTEK/2Voice